Bedtime Magic Room Projector

SBC SC940

Instructions for use
English 4

Instructions pour l'utilisation
Français 9

Modo de empleo
Español 14

Bedienungsanleitung
Deutsch 19

Gebruiksaanwijzing
Nederlands 24

Istruzioni per l'uso
Italiano 29

Instruções de uso
Português 34

Οδηγίες χρήσης
Ελληνικά 39

Bruksanvisning
Svenska 44

Vejledning
Dansk 49

Bruksanvisning
Norsk 54

Käyttöohje
Suomi 59

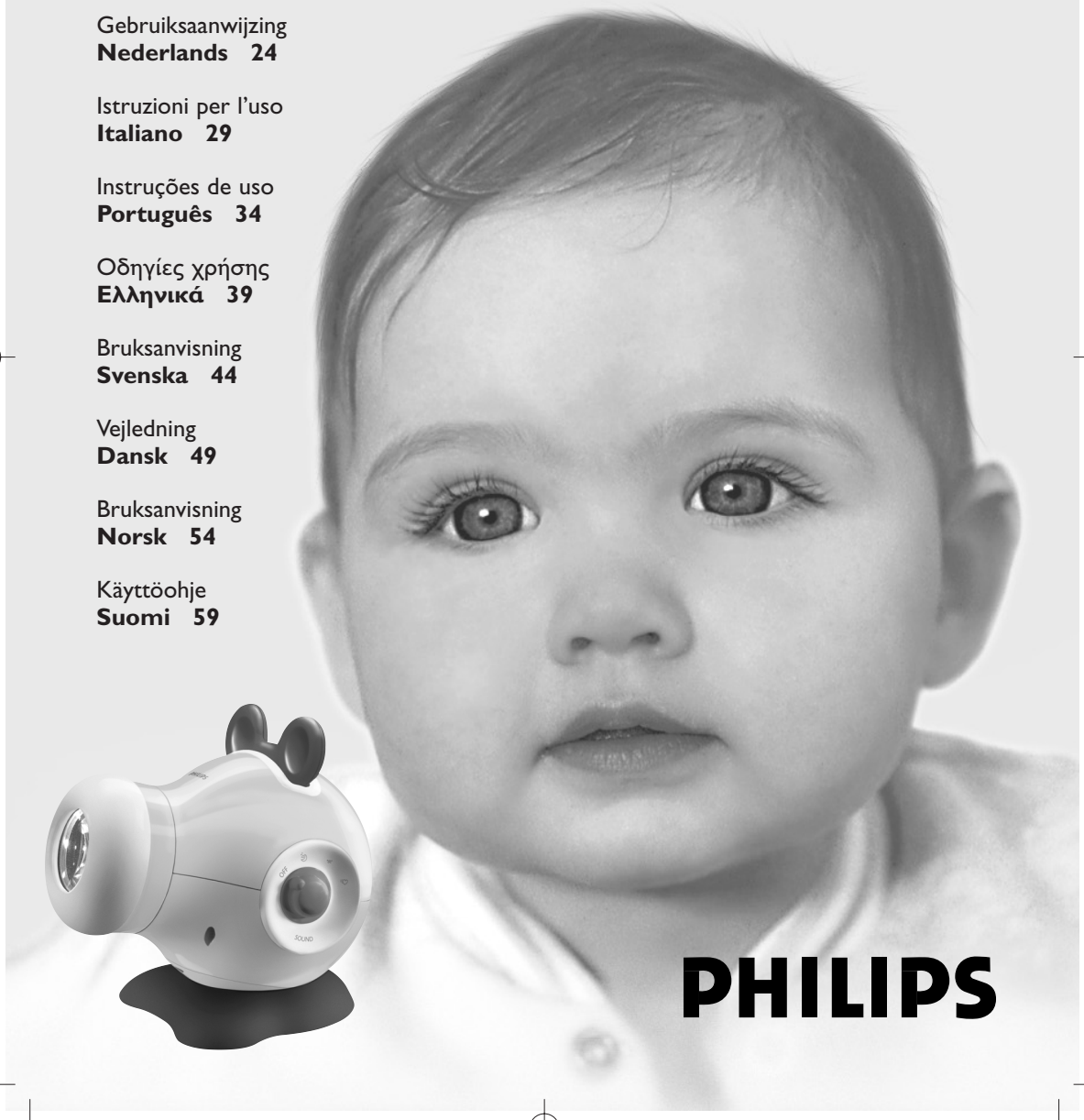

PHILIPS

XP SBC SC940 17-02-2003 13:09 Pagina 2

☎ Helpline - www.p4c.philips.com

België & Luxemburg/
Belgien & Luxemburg/
Belgique & Luxembourg
(Belgium & Luxembourg)
Tel: 070 222303

Danmark (Denmark)
Tlf: 808 82814

Deutschland (Germany)
Phone: 0180 53 56 767

España (Spain)
Phone: 902 11 33 84

France
Phone: 08 25 88 97 89

Έλληνας (Greece)
Phone: 00800 3122 1280

Ireland
Phone: 35 317 640000

Italia (Italy)
Phone: 199118899

Nederland (Netherlands)
Phone: 0900 8406

Norge (Norway)
Phone: 2274 8250

Österreich (Austria)
Phone: 0810 001203

Portugal
Phone: 35 11 416 3333

Schweiz/ Suisse/ Svizzera
(Switzerland)
Tel.: 0844 800 544

Suomi (Finland)
puh. 09 615 80 250

Sverige
Phone: 08 598 522 50

UK (United Kingdom)
Phone: 0870 9009070

USA (United States of
America
Phone: 1-800-5310039

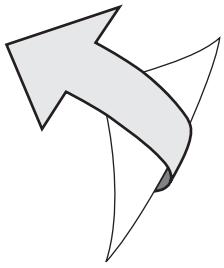

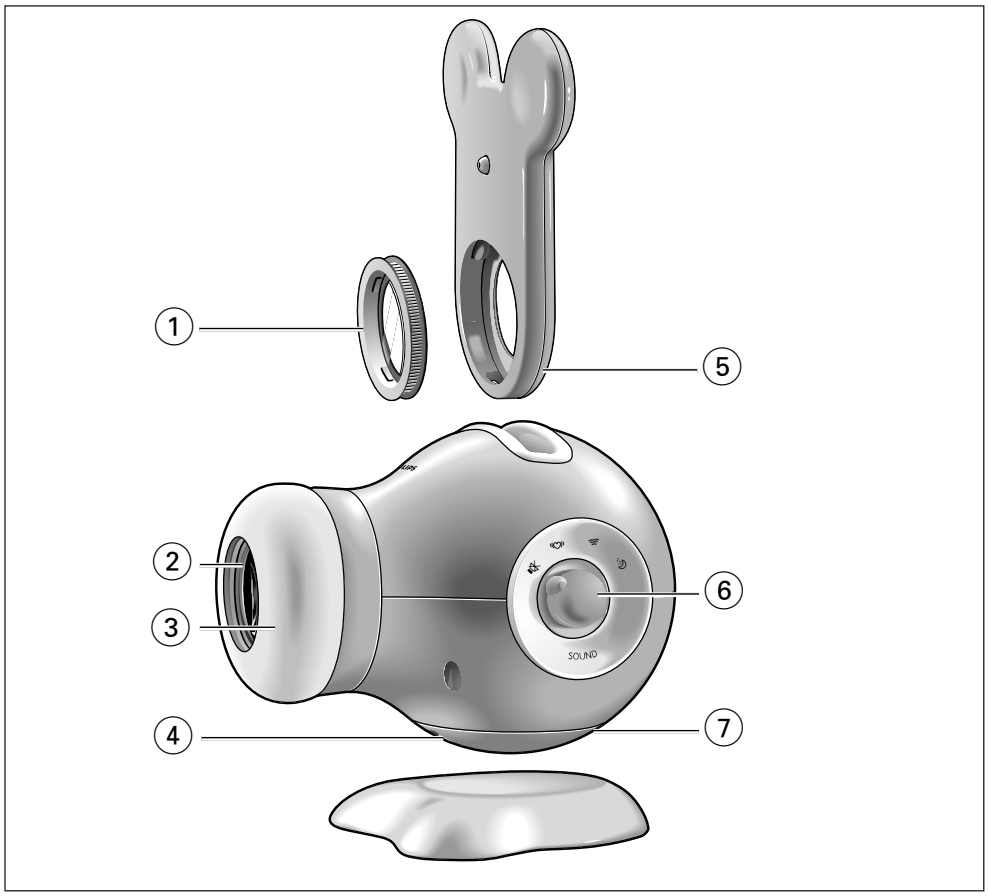
1
5
2
3
6
SOUND
4
7

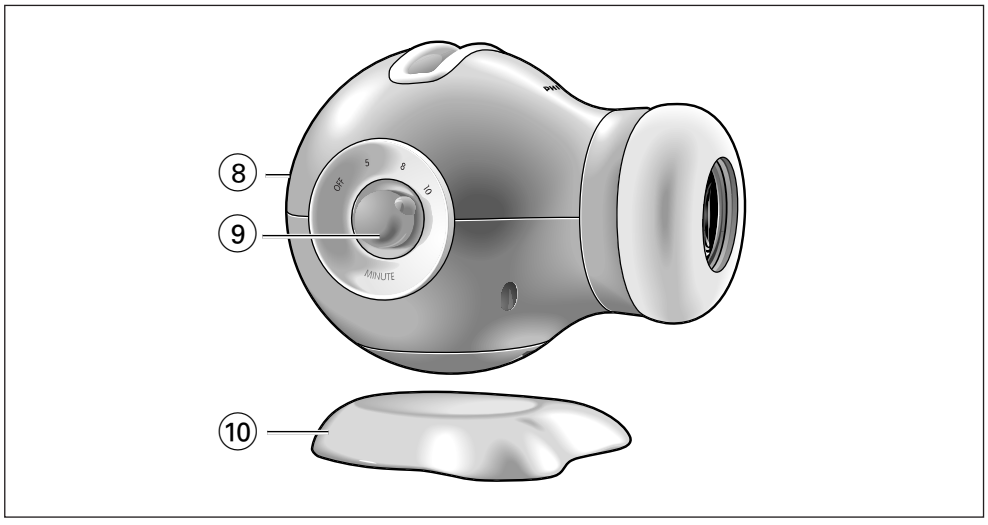
8
OFF
5
8
10
9
MINUTE
10

XP SBC SC940 17-02-2003 13:09 Pagina 19

Ihr Zaubertheater-Zimmerprojektor

SBC **SC940**

Philips widmet sich der Herstellung zuverlässiger Produkte, die von „neuen" Müttern und Vätern wirklich benötigt werden. Produkte, die aufgrund ihrer zuverlässigen Funktion und Qualität Gewissheit bringen. Dieser Zaubertheater-Zimmerprojektor hilft Ihrem Baby mit beruhigenden Klängen und geeigneten Bildern beim Einschlafen. Anhand von Formen, Farben und Klängen, die auf verschiedene Altersstufen abgestimmt sind, können Sie die akustische und optische Entwicklung Ihres Babys fördern. Sie können auch Ihre eigenen Bilder anfertigen, um Ihre tägliche Gutenachtgeschichte zum Leben zu erwecken!
Ein regelmäßiges Ritual zur Schlafenszeit hilft Ihrem Baby, sich nach einem aktiven Tag richtig auszuspannen und leicht einzuschlafen.
Bitte lesen Sie diese Bedienungsanleitung vor Benutzung des Zaubertheater-Zimmerprojektors aufmerksam durch. Heben Sie diese Bedienungsanleitung und Verpackung auf, da hierin wichtige Informationen enthalten sind.

Philips Baby Care, Taking care together

Produktüberblick – Abbildungen auf der Innenklappe.

1 Bildermagazin
Enthält die Bildträger.
2 Objektiv
3 Fokussierring
Scharfeinstellung des projizierten Bildes.
4 MOTOR ON/OFF
Ein-/Ausschalten der Drehfunktion.
5 Bildhalter
6 SOUND Wahlschalter
- Ein-/Abschalten des Sounds.
- Wahl des Sounds.
7 Batteriefach
8 Lampenfach
9 ON/OFF Timerregler
- Ein-/Abschalten des Projektors.
- Wahl der gewünschten Projektionszeit.
10 Projector foot

Vorbereitung des Zaubertheater-Zimmerprojektors

Einlegen der Batterien

Der Zaubertheater-Zimmerprojektor benötigt 4 AA-Batterien (nicht inbegriffen). Sie können wiederaufladbare AA-Batterien benutzen, allerdings haben diese Batterien eine kürzere Betriebszeit.

XP SBC SC940 17-02-2003 13:09 Pagina 20

1 Öffnen Sie das Batteriefach (7), indem Sie den Münzschlitz gegen den Uhrzeigersinn drehen (ca 1/4 Drehung). Benutzen Sie hierfür eine Münze

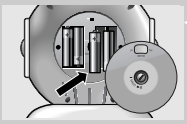

2 Legen Sie vier AA-Batterien ein, wobei die Polung + und – im Batteriefach zu beachten ist

3 Bringen Sie den Batteriefachdeckel wieder an.

4 Schließen Sie das Batteriefach durch Drehen des Münzschlitzes im Uhrzeigersinn (ca. 1/4 Drehung). Benutzen Sie hierfür eine Münze.

Benutzung Ihres Zaubertheater-Zimmerprojektors

Aufstellung des Zaubertheater-Zimmerprojektors

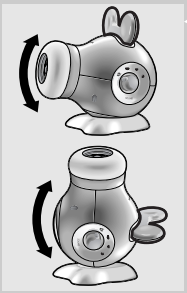

- Der Zaubertheater-Zimmerprojektor ist sowohl für Wand- als auch Deckenprojektion geeignet und kann in beliebigem Winkel positioniert werden.
- Sie erhalten die beste Bildqualität, wenn Sie den Projektor 1,5 bis 5 m von der Wand/Decke entfernt aufstellen.
- Die beste Projektionsqualität wird in einem dunklen Zimmer erzielt.

Einlegen von Bildträgern

Die mitgelieferten Bildträger sind für verschiedene Altersstufen Ihres Babys bestimmt. Ihr Baby genießt die projizierten Bilder am meisten, wenn Sie ein Bild wählen, welches auf das Alter Ihres Babys abgestimmt ist.

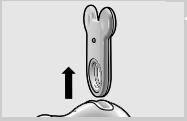

1 Nehmen Sie den Bildhalter (5) aus dem Projektor heraus.

2 Nehmen Sie das Bildermagazin aus dem Bildhalter heraus und entfernen Sie den bedruckten Bildträger aus dem Bildermagazin (1).

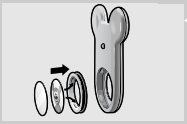

3 Legen Sie den gewählten Bildträger in das Bildermagazin ein. Achten Sie darauf, dass der Bildträger unter den Zungen am Rand des Bildermagazins positioniert ist.

4 Setzen Sie das Bildermagazin wieder in den Bildhalter (5) ein.

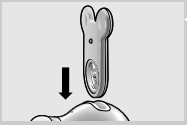

5 Setzen Sie den Bildhalter wieder in den Projektor, wobei der kleine Knopf nach vorne zeigt. Führen Sie den Halter ein, bis er in Position einrastet (klickt).

XP SBC SC940 17-02-2003 13:09 Pagina 21

Wahl des Sounds

- Stellen Sie den Sound-Wahlschalter SOUND (6) auf das gewünschte Soundsymbol:
  - kein Sound;
  - wohltuender Herzschlag;
  - fließendes Wasser;
  - sanftes Wiegenlied.

Einstellen des Timers

- Stellen Sie den Timerregler ON/OFF (9) auf die gewünschte Abspielzeit ein.
  > Der Sound startet.

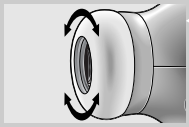

Fokussieren des Bildes

- Drehen Sie den Fokussierring (3), um das projizierte Bild scharf einzustellen.

Drehen des projizierten Bildes

Sie können sowohl unbewegte als auch rotierende Bilder projizieren. Im Allgemeinen werden Babys durch bewegte Bilder beruhigt, wenn Ihr Kind aber ein unbewegtes Bild bevorzugt, dann können Sie ein unbewegte Bild benutzen.

- Stellen Sie den Schalter MOTOR ON/OFF (4) auf ON (ein).
  > Sobald der Projektor eingeschaltet ist, dreht sich das Bild langsam.

Ihre eigenen Bildträger vorbereiten

Sie können Ihre Gutenachtgeschichte noch magischer machen, indem Sie Ihre eigenen Bilder malen und sie an die Wand oder Decke des Kinderzimmers projizieren.

Benutzen Sie unverwischbare Stifte, um die mitgelieferten leeren Bildträger zu bemalen.

Legen Sie Ihren eigenen Bildträger ein, wie unter ‚Einlegen von Bildträgern' beschrieben.

Wenn Sie keine weiteren leeren Bildträger übrig haben, können Sie auch leere Overhead-Bögen benutzen.

XP SBC SC940 17-02-2003 13:09 Pagina 22

Pflege

Lampenwechsel

1 Öffnen Sie das Lampenfach (8), indem Sie den Münzschlitz gegen den Uhrzeigersinn drehen (ca. 1/4 Drehung). Benutzen Sie hierfür eine Münze.

2 Nehmen Sie die Lampe heraus.

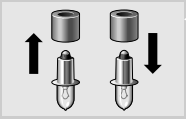

3 Entfernen Sie die Trennröhre von der alten Lampe und setzen Sie sie auf die neue Lampe.

4 Setzen Sie die neue Lampe in das Lampenfach ein.

5 Bringen Sie den Lampenfachdeckel wieder an.

6 Schließen Sie das Lampenfach (8), indem Sie den Münzschlitz im Uhrzeigersinn drehen (ca. 1/4 Drehung). Benutzen Sie hierfür eine Münze.

Batteriewechsel

1 Öffnen Sie das Batteriefach (7), indem Sie den Münzschlitz gegen den Uhrzeigersinn drehen (ca. 1/4 Drehung). Benutzen Sie hierfür eine Münze.

2 Legen Sie vier AA-Batterien ein, wobei die Polung + und – im Batteriefach zu beachten ist.

3 Bringen Sie den Batteriefachdeckel wieder an.

4 Schließen Sie das Batteriefach (7), indem Sie den Münzschlitz im Uhrzeigersinn drehen (ca. 1/4 Drehung). Benutzen Sie hierfür eine Münze.

XP SBC SC940 17-02-2003 13:09 Pagina 23

Wichtige Informationen

- Benutzen Sie ausschließlich Batterien desselben Typs.
- Entsorgen Sie die Batterien auf umweltfreundliche Weise.
- Von der Kombination alter und neuer Batterien wird abgeraten.
- Von der Kombination unterschiedlicher Batterietypen (Alkali-, Standard- oder wiederaufladbare Batterien) wird abgeraten.
- Falls der Projektor längere Zeit nicht benutzt wird, sind die Batterien herauszunehmen. Auslaufende Batterien können das Produkt beschädigen.
- Nicht wiederaufladbare Batterien dürfen nicht wiederaufgeladen werden.
- Leere Batterien müssen aus dem Produkt herausgenommen werden.
- Die Batterieanschlusspunkte dürfen nicht kurzgeschlossen werden.
- Alle Batterien sind richtig herum (siehe + und – am Gerät) einzulegen.
- Von der Kombination alter und neuer Batterien bzw. von Kohle- und Alkalibatterien usw. wird abgeraten.
- Batterien sind herauszunehmen, wenn das Gerät längere Zeit nicht benutzt wird.
- Batterien enthalten Chemikalien, weshalb sie vorschriftsmäßig zu entsorgen sind.

Dieses Produkt ist für Babys bestimmt, damit sie Spaß mit an die Wand projizierten Bildern haben können. Das Produkt sollte nur von Eltern oder Kindern über 3 Jahren bedient werden!

Technische Angaben

Stromversorgung: 4 x AA (oder gleichwertig). Wir empfehlen die Benutzung von Philips eXtreme Life oder Philips Powerlife Batterien.

Lampe: Krypton-Birne, 3,6 V, 0,3 A, Sockel P13.5s.

Abspielzeit: 5, 8 oder 10 Minuten.

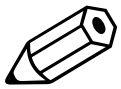

XP SBC SC940 17-02-2003 13:10 Pagina 65

Guarantuee certificate
Garantiebewijs
Certificado de garantia
Garantibevis
Certificat de garantie
Certificado de garantia
Εγγύηση
Garantibevis
Garantieschein
Certificato di garanzia
Garanticertifikat
Takuutodistus

year warranty
année garantie
Jahr Garantie
jaar garantie
año garantia
anno garanzia
χρόνσς εγγύηση
år garanti
år garanti
år garanti
vuosi takuu
año garantia

Type: **SBC SC940**

Serial nr: _____

Date of purchase - Date de la vente - Verkaufsdatum - Aankoopdatum - Fecha de compra - Date d'acquisito - Data da adquirição - Ημερομηνία αγοράς - Inköpsdatum - Anskaffelsesdato - Kjøpedato - Oatopäivä

Dealer's name, address and signature
Nom, adresse et signature du revendeur
Name, Anschrift und Unterschrift des Händlers
Naam, adres en handtekening v.d. handelaar
Nombre, direccion y firma del distribudor
Nome, indirizzo e firma del fornitore
Ονοματεπώνμο, διεύθυνση και υπογραφή του εμπ. προμηθευτη
Återförsäljarens namn, adress och signatur
Forhandlerens navn, adresse og unterskrift
Forhandlerens navn, adresse og unterskrift
Jälleenmyyjän nimi, osoite ja allekirjoitus
Nome, morada e assinature da loja

www.philips.com
This document is printed on chlorine free produced paper
Data subject to change without notice
Printed in China

CE 0682